WESEM

рабочие фары

195 x 96

LPR1A

галогеновые H3

ручка

выключатель

усиленное крепление

# Галогеновые прямоугольные рабочие фары, 195 x 96

## LPR1A, угол луча 34°

### Конструкция и параметры

**Использование**
Фары предназначены для освещения поверхности вокруг автомобилей, тракторов, тихоходных автотранспортных средств и любых мест, которые приспособлены к напряжению 12V или 24V.

**Подробная информация**
Угол луча составляет 34°.

**Конструкция**
- металлический оптический элемент
- стеклянный или поликарбонатный рассеиватель
- корпус из пластика, с ручкой или без ручки
- рамка из пластика
- решетка из пластика (опция)
- оборотно-откидывающийся механизм крепления
- клавишный выключатель (опция)
- лампа (опция)

**Дополнительные преимущества**
Крепление в пластиковом корпусе усилено стальной вкладкой.
Механизм крепления фар позволяет легко направлять поток света в любую сторону.

**Лампы**
Приспособлены для ламп типа:
H3 12V 55W
H3 24V 70W - только для стеклянной линзы

**Рекомендации**
В версии с поликарбонатным рассеивателем не следует использовать лампу мощностью больше 55W.

**Способы крепления**
Могут устанавливаться как в стоячем, так и в висячем положении.

| Номер в каталоге | Тип | H3 | F2 | Рассеиватель | стеклянный | поликарбонат | Оснащение | лампа H3 12V | лампа H3 24V | ручка | выключатель | защитная решетка | кронштейн омега | терм. втулка | провод 0,15 м | провод 0,25 м | разъем | AMP Faston 250 | AMP Superseal 1,5 | Cap / Pin | Применение | универсальное | рекомендуемое | Установка | кронштейн | спойлер / углубл. | Упаковка / шт. | блистер | картон |
|---|---|---|---|---|---|---|---|---|---|---|---|---|---|---|---|---|---|---|---|---|---|---|---|---|---|---|---|---|---|
| LPR1A.47001 | | * | | | * | | | | | | | | | | | * | | | | | | * | | | * | | | | 1 |
| LPR1A.47020 | | * | | | * | | | | | | | * | | | | | | | | | | * | | | * | | | 2 | |
| LPR1A.47021 | | * | | | * | | | * | | | | * | | | | | | | | | | * | | | * | | | 2 | |
| LPR1A.47002 | | * | | | * | | | | | | | * | | | | | | | | | | * | | | * | | | | 1 |
| LPR1A.47011 | | * | | | * | | | * | | | | * | | | * | | | | | | | * | | | * | | | | 1 |
| LPR1A.47000 | | * | | | * | | | | | * | * | * | | | | | | | | | | * | | | * | | | | 1 |
| LPR1A.47003 | | * | | | | * | | | | * | * | * | | | | | | | | | | * | | | * | | | | 1 |
| LPR1A.47010 | | * | | | * | | | * | | * | * | * | | | | | | | | | | * | | | * | | | | 1 |

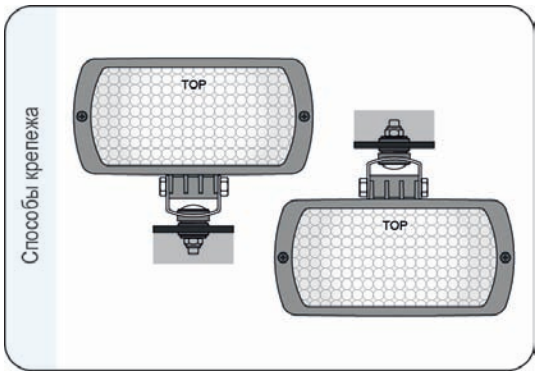

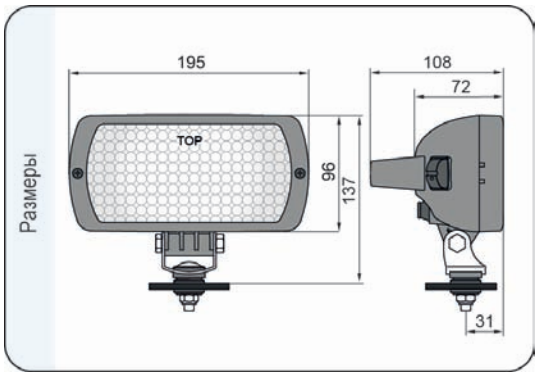


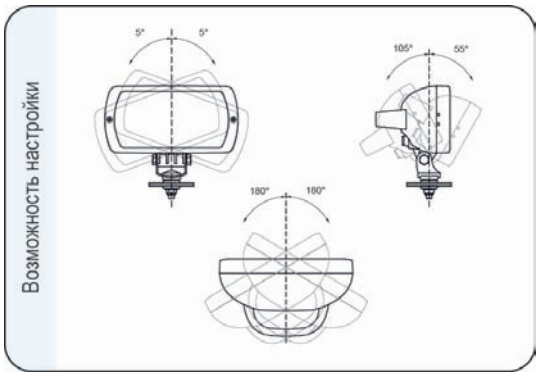


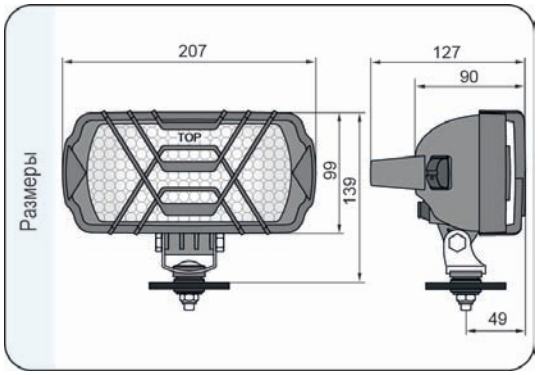


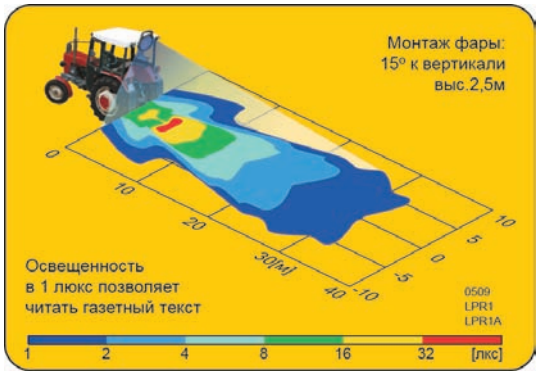



WESEM D.M.T Hajduk Sp.J. Polska, 32-020 Wieliczka, ul. Grottgera 4 tel. +48 12 2781295 fax +48 12 2786966 www.wesem.pl, e-mail: biuro@wesem.pl