WESEM

с боковым креплением

рабочие фары

104 x 120

LOR4

галогеновые H3

оптика по технологии FF

класс защиты IP66, IP69K

регулировка светового пучка

Галогеновые овальные рабочие фары, 104 x 120

LOR4, угол луча 24°-45°x25°-46° или 45°

Конструкция и параметры

Использование
Особенно предназначены для средств передвижения, тракторов, тихоходных транспортных средств, а также освещения любых мест, где имеется возможность подключения к напряжению 12V или 24V.

Подробная информация
Угол луча фары с регулировкой пучка составляет 24°-45°x25°-46° а без регулировки - 45°.

Конструкция
- металлический оптический элемент
- стекло
- корпус из черного пластика
- серая декоративная рамка с ручкой или без ручки
- регулятор ширины светового пучка (опция)
- оборотно-откидывающийся механизм крепления
- герметичный разъем AMP Faston 250 2-pin cap
- лампа (опция)

Дополнительные преимущества
Благодаря регулированию ширины светового пучка, могут давать как короткий (схожий с фарами рабочего света), так и длинный (схожий с противотуманными фарами) пучок света.
Держатель в пластиковом корпусе оснащен системой амортизации (не касается фар с боковым креплением).
Механизм крепления фар позволяет легко направлять поток света в любую сторону.

Лампы
Приспособлены для ламп типа:
H3 12V 55W или H3 24V 70W

Параметры
Класс защиты: IP66, IP69K.

Способы крепления
Могут устанавливаться как в стоячем, так и в висячем положении (не касается фар с боковым креплением).

Номер в каталоге	Кат.ном. Hella	Тип фонаря	боковой	Класс защиты	IP66	IP66, IP69K	Тип	H3	Рассеиватель	стеклянный	Опции	настройка пучка	Угол луча	45°	24-45° x 25-46°	Оснащение	лампа H3 12V	лампа H3 24V	ручка	амортизатор	кронштейн омега	разъем AMP Faston	Cap / Pin	Применение	универсальное	рекомендуемое	Установка	кронштейн	спойлер / углубл.	Упаковка / шт.	картон
LOR4.39020	1GM996134171					*		*		*				*						*	*	*	2		*			*			1
LOR4.39021	1GM996134267					*		*		*				*			*			*	*	*	2		*			*			1
LOR4.39022	1GM996134071					*		*		*				*				*		*	*	*	2		*			*			1
LOR4.39030	1GM996134241					*		*		*				*					*	*	*	*	2		*			*			1
LOR4.39031	1GM996134241					*		*		*				*			*		*	*	*	*	2		*			*			1
LOR4.39032	1GM996134241					*		*		*				*				*	*	*	*	*	2		*			*			1
LOR4.39000					*			*		*		*			*					*	*	*	2		*			*			1
LOR4.39001					*			*		*		*			*		*			*	*	*	2		*			*			1
LOR4.39002					*			*		*		*			*			*		*	*	*	2		*			*			1
LOR4.39010					*			*		*		*			*				*	*	*	*	2		*			*			1
LOR4.39011					*			*		*		*			*		*		*	*	*	*	2		*			*			1
LOR4.39012					*			*		*		*			*			*	*	*	*	*	2		*			*			1
LOR4.39040	1GM996134271		*			*		*		*				*								*	2		*			*			1
LOR4.39041	1GM996134271		*			*		*		*				*			*					*	2		*			*			1
LOR4.39042	1GM996134371		*			*		*		*				*				*				*	2		*			*			1
LOR4.39050			*			*		*		*				*					*			*	2		*			*			1
LOR4.39051			*			*		*		*				*			*		*			*	2		*			*			1
LOR4.39052			*			*		*		*				*				*	*			*	2		*			*			1

Возможность настройки

Возможность настройки

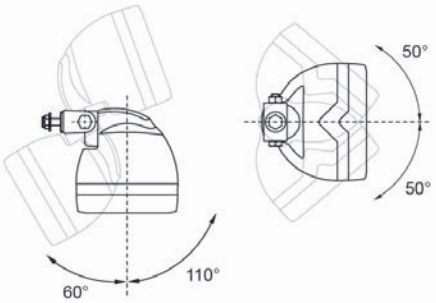

Размеры

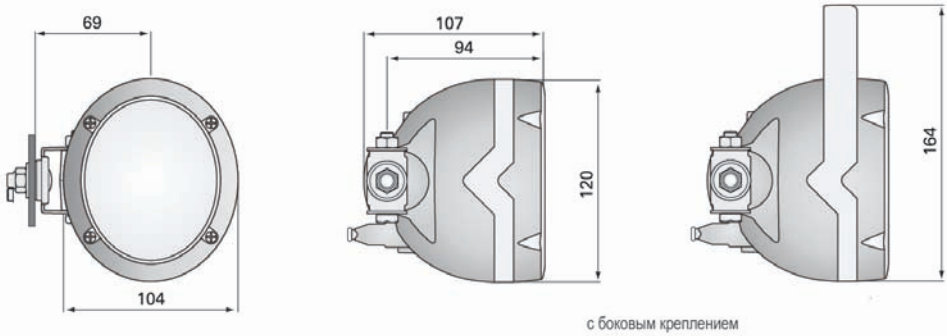

Размеры

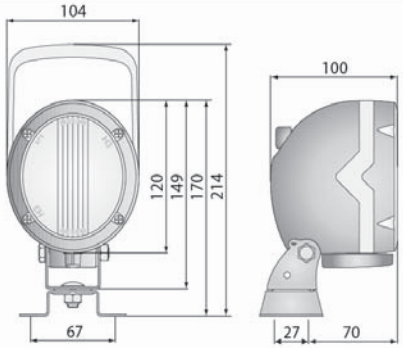

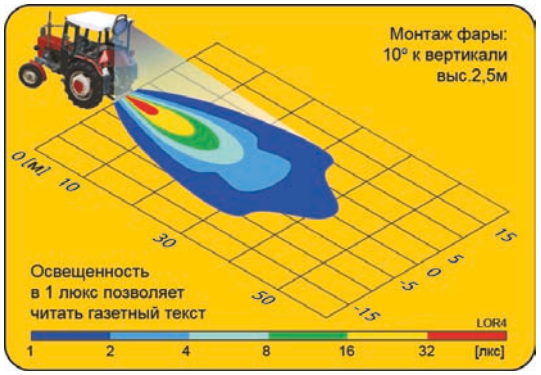

WESEM D.M.T Hajduk Sp.J. Polska, 32-020 Wieliczka, ul. Grottgera 4 tel. +48 12 2781295 fax +48 12 2786966 www.wesem.pl, e-mail: biuro@wesem.pl