LED-FF 50° рабочие фары с другими кронштейнами

ТЕХН. ХАРАКТЕРИСТИКА / ЧЕРТЫ

размеры:	100x100x76
световой поток модуля LED:	3000 лм, 2500 лм, 2000 лм, 1500 лм
световой поток фары:	2400 лм, 2000 лм, 1600 лм, 1200 лм
максимальная мощность:	30W, 29W, 25W, 24W
номинальное напряжение:	12V-24V DC, 48V DC
допустимое напряжение питания:	10.5V-30V DC, 40-60V DC
источник света:	6 x LED
цветовая температура:	5000-7000K
угол луча:	50°
класс защиты:	IP67, IP69K
рабочая температура:	-40°C - +80°C
материал корпуса:	алюминий/пластик
материал стекла:	пластик
встроены разъемы:	Deutsch DT
другие:	защиты: • от перегрева • от обратной полярности кронштейн из стали Inox

ДОПОЛНИТЕЛЬНЫЕ ИНФОРМАЦИИ

Предназначены для освещения поверхности вокруг автомобилей, тракторов, тихоходных автотранспортных средств и любых мест позволяющих поставить указанное напряжение.

Соответствуют директиве электромагнитной совместимости ЭМС 2004/108/EC. Они не излучают электромагнитных помех и устойчивы этим помехам.
Требуют соблюдения надлежащей полярности.

Запчасти:
держатели - кат. № CAR1.47300
держатели - кат. № CAR3.50600
магнит неодимовый ϕ89/500N (1 шт.) - кат. № CAR4.51320

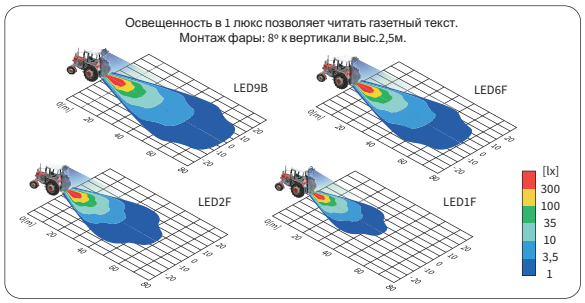

РАЗМЕРЫ

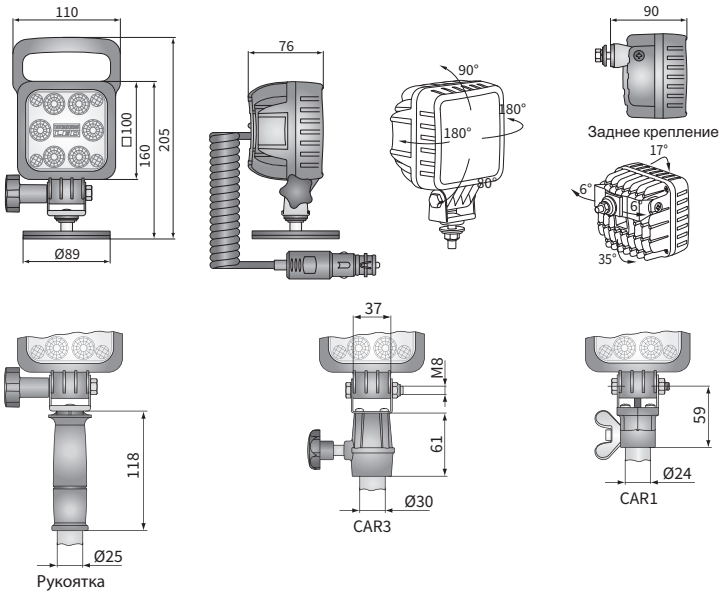

Номер в каталоге	Световой поток	3000 лм	2500 лм	2000 лм	1500 лм	Оснащение	модуль LED 12V-24V	модуль LED 48V	ручка	провод 0,22 м	провод 0,5 м	провод 8 м	выключатель	штекер прикурива	Способы крепления	любой	вертикально вверх	задний	Кронштейн	магн. неодим.	CAR1	CAR3	M8	рукоятка	Разъемы	Deutsch DT	AMP SuperSeal 1,5
LED9B.53897		✓					✓									✓				✓						✓	
LED9B.53895		✓					✓					✓	✓	✓		✓				✓							
LED9B.53896		✓					✓		✓			✓	✓	✓		✓				✓							
LED9B.53825		✓					✓				✓							✓					✓				
LED6F.49997			✓				✓									✓				✓						✓	
LED6F.49995			✓				✓					✓	✓	✓		✓				✓							
LED6F.49996			✓				✓		✓			✓	✓	✓		✓				✓							
LED6F.49950			✓				✓			✓							✓				✓					✓	
LED6F.49925			✓				✓				✓							✓					✓				
LED6F.49986			✓				✓					✓	✓	✓		✓								✓			
LED6F.49987			✓				✓		✓			✓	✓			✓								✓			
LED2F.47696				✓			✓					✓	✓	✓		✓				✓							

Номер в каталоге	Световой поток	3000 лм	2500 лм	2000 лм	1500 лм	Оснащение	модуль LED 12V-24V	модуль LED 48V	ручка	провод 0,22 м	провод 0,5 м	провод 8 м	выключатель	штекер прикурива	Способы крепления	любой	вертикально вверх	задний	Кронштейн	магн. неодим.	CAR1	CAR3	M8	рукоятка	Разъемы	Deutsch DT	AMP SuperSeal 1,5
LED2F.47697				✓			✓		✓			✓	✓	✓		✓				✓							
LED2F.47698				✓			✓		✓			✓		✓		✓				✓							
LED2F.47625				✓			✓				✓							✓					✓				
LED1F.47431					✓		✓					✓	✓	✓		✓				✓							
LED1F.47419					✓		✓		✓							✓				✓						✓	
LED1F.47433					✓		✓		✓			✓		✓		✓				✓							
LED1F.47432					✓		✓		✓			✓	✓	✓		✓				✓							
LED1F.47434					✓			✓				✓	✓	✓		✓				✓							
LED1F.47435					✓			✓	✓			✓	✓	✓		✓				✓							
LED1F.47498					✓		✓					✓	✓				✓					✓					
LED1F.47425					✓		✓				✓							✓					✓				